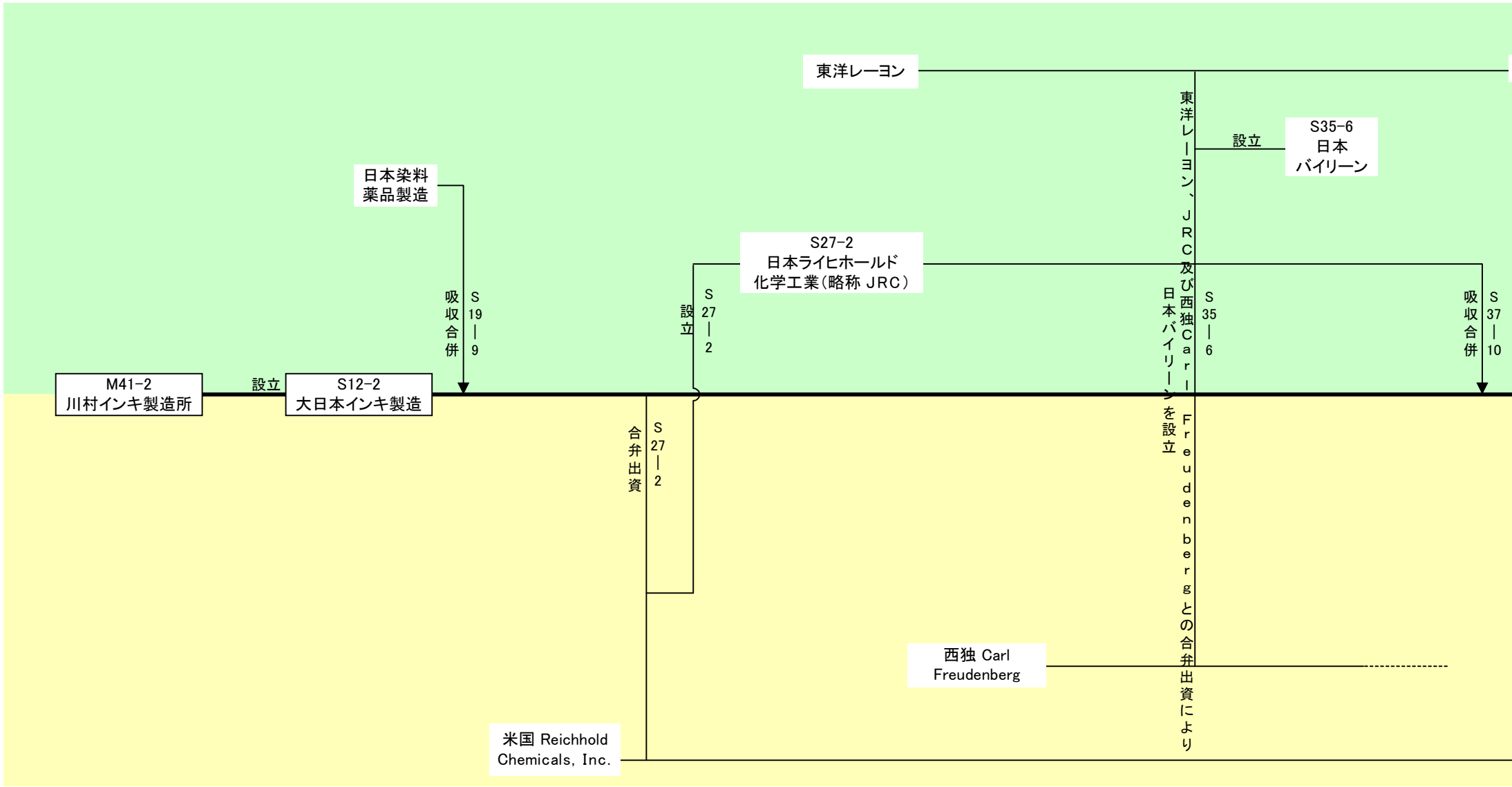
東洋レーヨン
東洋レーヨン、JRC及び西独Carl Freudenbergとの合弁出資により日本バイリーンを設立
設立
S35-6
日本
バイリーン
日本染料
薬品製造
吸収合併
S19-9
S27-2
日本ライヒホールド
化学工業（略称 JRC）
設立
S27-2
S35-6
吸収合併
S37-10
M41-2
川村インキ製造所
設立
S12-2
大日本インキ製造
合弁出資
S27-2
西独 Carl
Freudenberg
米国 Reichhold
Chemicals, Inc.

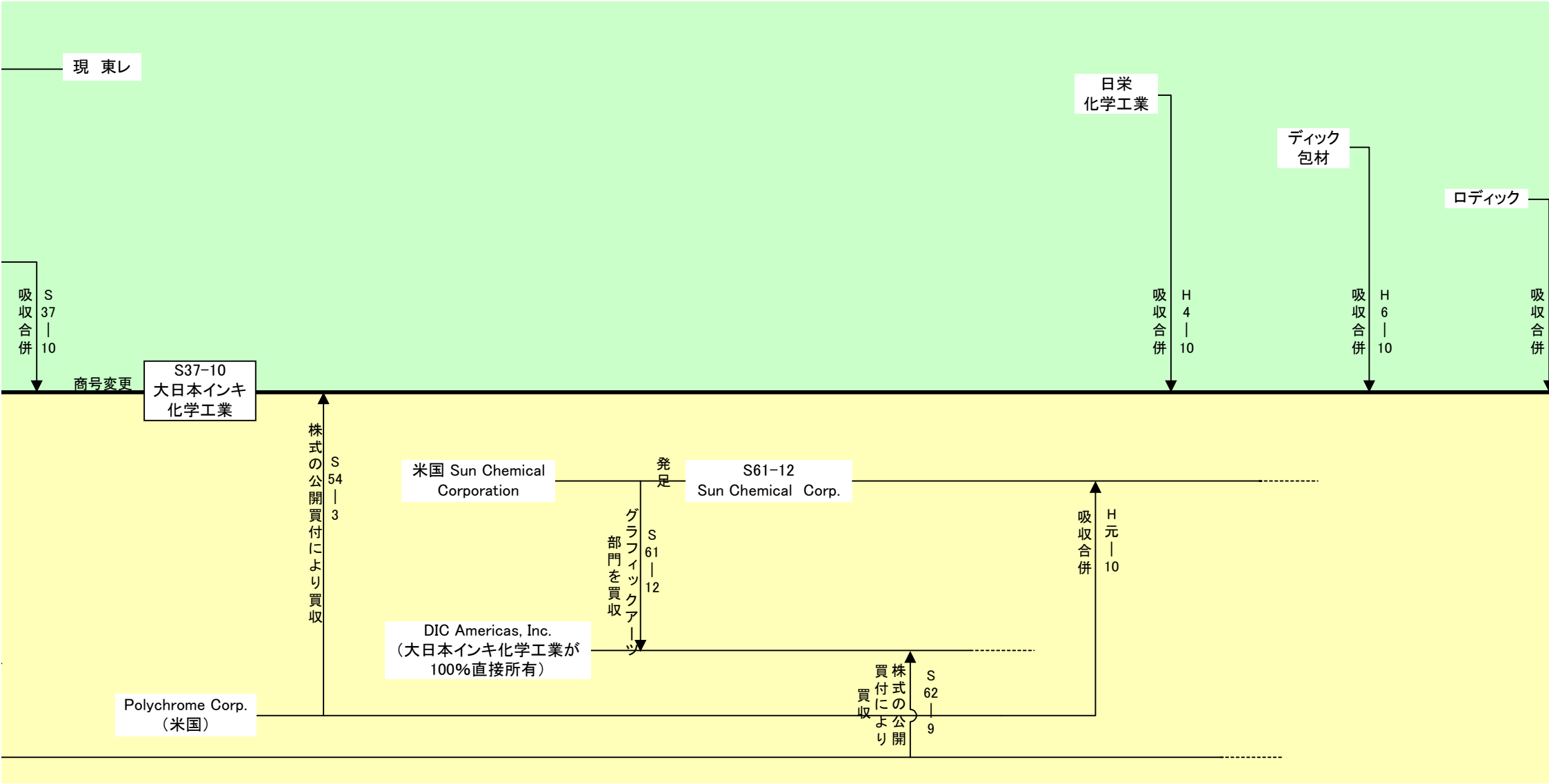
現 東レ
日栄
化学工業
ディック
包材
ロディック
吸収合併
S37－10
吸収合併
H4－10
吸収合併
H6－10
吸収合併
商号変更
S37-10
大日本インキ
化学工業
株式の公開買付により買収
S54－3
米国 Sun Chemical
Corporation
発足
S61-12
Sun Chemical Corp.
グラフィックアーツ部門を買収
S61－12
吸収合併
H元－10
DIC Americas, Inc.
（大日本インキ化学工業が
100%直接所有）
株式の公開買付により買収
S62－9
Polychrome Corp.
（米国）

ィック
吸収合併
H11—1